Kompletny cylinder z tłokiem do piły łańcuchowej Stihl 065 MS650 52 mm (OEM 11220201219)

Kód produktu: 1230

EAN: 8595672370312

Cena: 133,84 PLN z VAT

URL: https://www.hsparts.pl/kompletny-cylinder-z-tlokiem-do-pily-lancuchowej-stihl-065-ms650-52-mm-oem-11220201219/

Parametry:
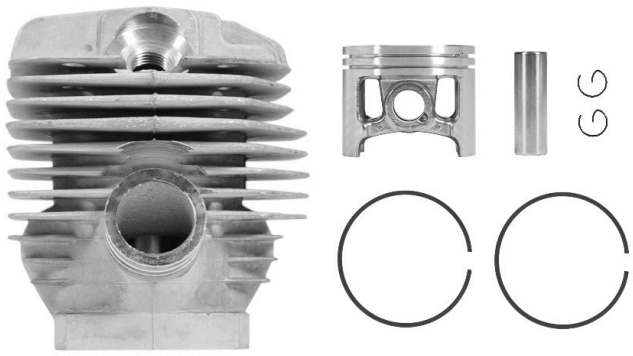
OEM	11220201219
Producent	HS PARTS
Średnica cylindra	52 mm
Typ	części zamienne
Średnica tłoka	52 mm
Średnica sworznia tłokowego	12 mm
Rozstaw śrub montażowych	50 x 55 mm
Średnica kołnierza ssawnego	22 mm
Rozstaw mocowania wydechu	42 mm
Całkowita wysokość	114 mm
Waga	855 g